DATOS TÉCNICOS	R50/4K		RS50/4K		D100/4K	
	50Hz	60Hz	50Hz	60Hz	50Hz	60Hz
Caudal de salida max. (l/min)	3.8	4.5	3.8	4.5	7.6	9
Presión máxima de diseño (bar)	4137					
Presión de trabajo (bar)	3800					
Relación de compresión	24:1					
Carrera cilindro (mm)	270					
Número de multiplicadores por mueble	1/2*		1/2*		2	
Motor IE3 NEMA Premium	37kW (50hp)		37kW (50hp)		2 x 37kW (50hp)	
CAPACIDAD DE ORIFICIOS						
0.15mm	5		5		10	
0.18mm	4		4		8	
0.20mm	3		3		6	
0.25mm	2		2		4	
0.28mm	2		2		4	
0.35mm	1		1		2	
0.38mm	1		1		1	
0.40mm-0.51mm					1	
OPCIONES						
Redundante	x		x			
Sensor Alta Presión	x		x		x	

* Multiplicador redundante

Desmasa mechatronic solutions

www.desmasa.com
info_web@desmasa.com

Desmasa mechatronic solutions

BOMBAS DE ALTA PRESIÓN

EXPERTOS EN LA GENERACIÓN DE ALTAS PRESIONES

EXPERTOS EN LA GENERACIÓN DE ALTAS PRESIONES

- Más de 15 años de experiencia.
- Más de 1.000 unidades instaladas en todo el mundo.
- Siempre en la vanguardia. Desarrollos orientados a la total satisfacción de cliente: mayor fiabilidad y durabilidad = ahorro de costes y mantenimiento.
- Servicio técnico altamente cualificado. Atención personalizada a nivel global.

WATERJET

Los nuevos generadores de alta presión de Desmasa han sido desarrollados específicamente para un mercado exigente y altamente tecnológico, el de los equipos de corte por chorro de agua.

Diseñados y fabricados cumpliendo unos exigentes estándares de calidad interna, se han incrementado sus prestaciones, adaptándolas a los requerimientos de dicha tecnología y obteniendo un producto de última generación.

MODELOS

R50/4K. La sencillez tecnológica

El modelo compacto de intensificadores para waterjet es el estándar de Desmasa. Diseñado sin especificaciones para dar servicio a un amplio grupo de clientes y poder personalizarlo según sus necesidades, cuenta con todos los avances técnicos descritos en las características generales.

RS50/4K. La opción sostenible

Este equipo se ha diseñado pensando en su impacto ambiental y el ahorro, por lo que incorpora un variador de frecuencia (incrementa la velocidad mediante el aumento del caudal suministrado) que conlleva importantes ahorros energéticos (Energy Efficiency) y un sistema de reducción del nivel de ruido que contribuye a un mayor confort en el entorno de trabajo.

D100/4K. La solución definitiva

Este equipo doble, posee dos conjuntos de moto-bombas que trabajan con dos cilindros multiplicadores, sin embargo, cada equipo de 50hp puede trabajar de forma independiente, evitando así realizar paradas durante los mantenimientos.

Dispone también de moto-bomba de recirculación de aceite independiente para filtrado y refrigeración, que evita la merma de potencia del motor principal, así como de un sistema de ajuste de la temperatura más preciso, que se controla electrónicamente.

Con electrónica de vanguardia como la tecnología IOLink, han sido programados apoyándose en el sistema PackML, el estándar más avanzado de comunicación entre máquinas y con sistemas de gestión.

CARACTERÍSTICAS GENERALES

- Carrera extra larga. Reduce los cambios de dirección del cilindro (paradas), y duplica la vida de los componentes sometidos a altas presiones y por tanto a la fatiga.
- Cilindro hidráulico guiado. Alarga la vida de los componentes.
- Control proporcional de presión electrónico. Configuración automática de la presión hidráulica al aportar el dato deseado de presión de corte.
- Control mediante PLC de la temperatura del fluido hidráulico. Totalmente configurable, permite su regulación dentro de los rangos de funcionamiento de la bomba.
- Moto-Bomba de alimentación de agua independiente. Garantiza una presión mínima y un caudal aceptable a la entrada de los intensificadores.
- Motor IE3 NEMA Premium de alta eficiencia. Menor consumo de energía eléctrica.
- Controles de última generación (Allend Brandley / Siemens), incorporando PLC de seguridad y HMI de 7” color, con diagnóstico remoto (teleservicio).
- Cerramientos con sensores de seguridad que accionan la válvula de descarga de seguridad de alta presión (Proceso LOTO).
- Control estadístico de ciclos y tiempos de embolada.
- Configuración de la presión de corte deseada.
- Diseño ergonómico especialmente pensado para el mantenimiento. Facilita el acceso a todos los componentes de la máquina de forma sencilla.

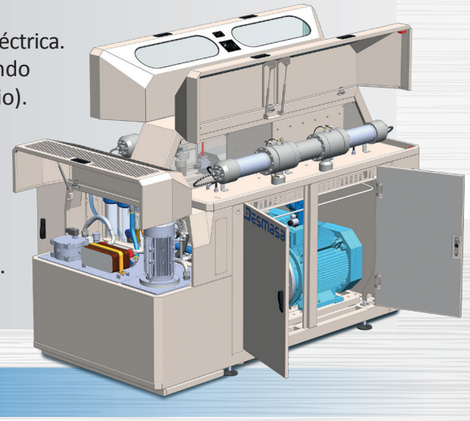

OPCIONAL

- Multiplicador redundante para realizar intervenciones de forma segura para el operario, evitando paradas de producción en los tiempos de mantenimiento.
- Sensor de alta presión para ajustar la presión de corte al valor deseado.
- Acumulador/Atenuador de diferentes tamaños, en función de las características de la instalación.
- Soluciones a medida en función de las necesidades del cliente.